Sistema di supporto per profili con scanalatura a T HP

Supporti per aste a molla HP-FST

Attacco a aste da M18x1,5 e M20x1,5

UNIVERSAL

Supporti per aste a molla HP-FST

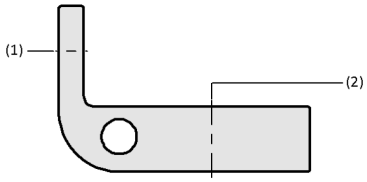

Design Supporti per aste a molla HP-FST

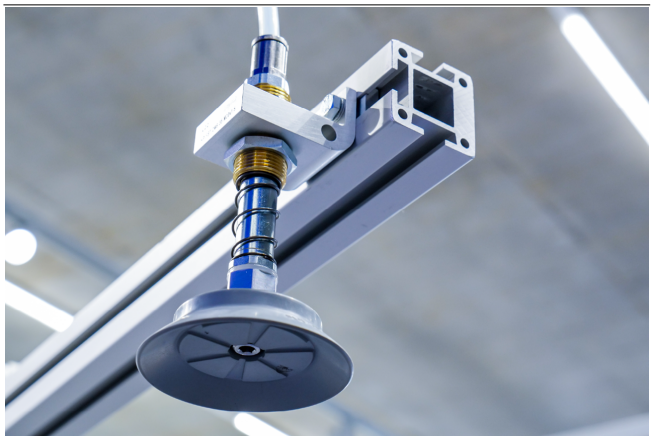

Idonei per applicazioni specifiche del settore

Applicazione

- Supporto leggero regolabile in modo flessibile per processi dinamici nell'automazione del vuoto
- Supporto per il montaggio di ragni di presa leggeri con componente per il vuoto da Schmalz

Struttura

- Collegamento ai profili con scanalatura a T (1)
- Collegamento per le aste a molla (2)

Prodotti punti di forza

- Il design leggero in alluminio riduce al minimo il peso della pinza di presa e la limitazione del carico
- La struttura stabile per un elevato carico dinamico consente una rapida velocità di spostamento
- Impiego versatile su profili scanalati standard grazie al collegamento flessibile tramite tasselli scorrevoli

© J. Schmalz GmbH / modifiche tecniche riservate / generato su: 20.12.2023

Contattate Schmalz: Schmalz s.r.l. a Socio Unico / Via Ticino 105 / 28066 Galliate (No) / +39 0321 621 510 / schmalz@schmalz.it

Supporti per aste a molla HP-FST

Attacco a aste da M18x1,5 e M20x1,5

Codice modello Supporti per aste a molla HP-FST

HP-FST	–	2M6	–	35	M18x1.5
1		2		3	4

1 – Denominazione

Codice	Modello
HP-FST	Supporto per aste a molla

2 – Profilo di connessione

Codice	Connessione
2M6	2 viti M6

3 – Larghezza

Codice	Connessione
35	35

4 – Connessione

Codice	Connessione
M18x1.5	M18x1,5
M20x1.5	M20x1,5

I supporti per aste a molla HP-FST sono forniti come prodotto finito per connessione.

Accessori disponibili: set di montaggio

Dati di ordinazione Supporti per aste a molla HP-FST

Tipo	N. articolo
HP-FST 2M6 35 M18x1.5	10.07.06.00722
HP-FST 2M6 35 M20x1.5	10.07.06.00723

Dati di ordinazione Accessori Supporti per aste a molla HP-FST

Accessori		N. articolo
SET HP-SG 2xM6 T	Set di montaggio	10.07.06.00739

Contattate Schmalz: Schmalz s.r.l. a Socio Unico / Via Ticino 105 / 28066 Galliate (No) / +39 0321 621 510 / schmalz@schmalz.it

Supporti per aste a molla HP-FST

Attacco a aste da M18x1,5 e M20x1,5

Dati di costruzione Supporti per aste a molla HP-FST

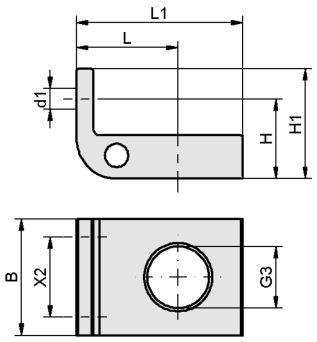

HP-FST

Contattate Schmalz: Schmalz s.r.l. a Socio Unico / Via Ticino 105 / 28066 Galliate (No) / +39 0321 621 510 / schmalz@schmalz.it

Supporti per aste a molla HP-FST

Attacco a aste da M18x1,5 e M20x1,5

Dati di costruzione Supporti per aste a molla HP-FST

Tipo	B [mm]	d1 [mm]	G3	H [mm]	H1 [mm]	L [mm]	L1 [mm]	X2 [mm]
HP-FST 2M6 35 M18x1.5	35	6,4	M18x1.5-IG	24	33	30,5	50	24
HP-FST 2M6 35 M20x1.5	35	6,4	M20x1.5-IG	24	33	30,5	50	24

Contattate Schmalz: Schmalz s.r.l. a Socio Unico / Via Ticino 105 / 28066 Galliate (No) / +39 0321 621 510 / schmalz@schmalz.it